Տիգրան Մեծի 6 բնակարան 20 պատշգամբի մասնագիր

N/N	Անվանումը	Չափման միավոր	Քանակը
	Քանդման աշխատանքներ		
A	Քայքայված ց/ավազե սվաղի քանդում	քմ	2.8
	Իրականացվող աշխատանքներ		
A	Ց/ավազե սվաղ ցանցի վրա (+13.2 նիշում)	քմ	4.0
B	Ցանց Φ 4 բջիջ 100*100 (рабица) 4.0 քմ	կգ	8.6
C	Ներկում ճակատային ներկով (+13.2 նիշում)	քմ	4.0
D	Կոռոզիայի ենթարկված ամրանների մաքրում խոզանակով	քմ	4.0
E	Բետոնե բազրիքների վրա ց/ավազե սվաղ Φ 1.5 մմ ցանցի վրա բջիջ 40x40	քմ	10.0
F	Բետոնե բազրիքների ներկում ճակատային ներկով	քմ	10.0
G	Քայքայված մասերի բետոնացում Բ 15 դ բետոնով	խմ	0.012

Ճակատ 2-2 Մ 1:50

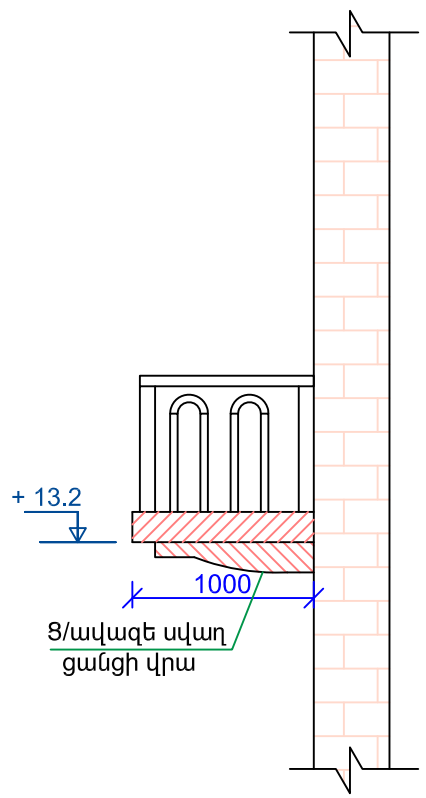

Ցանցի տեսք Մ 1:20

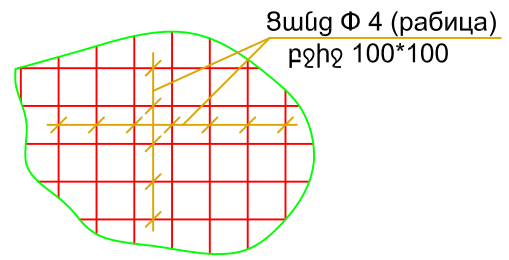

Չափ.մ.	Մաս.թ.	Թերթեր	Փաստ.	Ստորագր.	Ամսաթիվ	Պատվիրատու՝ Երևանի քաղաքապետարան Պատվեր՝ N ԵՔ-ՊԸԱՇՁԲ-14/105			
Տնօրեն		Հ. Լևոնյան			Երևան քաղաքի կենտրոն վարչական շրջանի շենքերի պատշգամբների հիմնանորոգման նախագիծ		Էտապ	Թերթ	Թերթեր
Նախագծող		Ս. Սարգսյան					ԱՆ	ճՇ-21	29
					Տիգրան Մեծի 6, բնակարան 20 Ճակատ 2-2 Մ 1:50 ; մասնագիր		«ՀԱՄԱՇԻՆՆԱԽԱԳԻԾ» ՍՊԸ		